Product Code
05-2830-05-05

Instructions de montage
3D File
Données photométriques
Dialux | ULD
Revit (BIM)

Bed Round

LedsC4 Team

Lumière de lecture Bed Round LED 3.5W 3000K ON-OFF Noir 127lm

Caractéristiques techniques

Puissance totale du luminaire: 3.5W
Lumens réels: 127
Lm/W réels: 36
Température de couleur corrélée (CCT): 3000K
Angle des lentilles/Réflecteur: SPOT 19°
UGR: <=16
Matière de la structure: Aluminium
Finition structure: Noir
Marque Driver: HEP
Tension/Fréquence: 100-240V ~ 50/60Hz
Protocole de variation: ON-OFF
Power Factor: 0.50
THD%: 20
Durée de vie: 50,000h L80B20
Garantie: 5 ans
Luminaire facilement recyclable

IP20 G A G 11



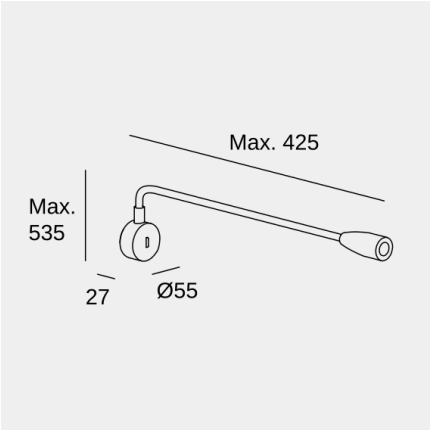

Caractéristiques luminotechniques

CRI: 80
MacAdam steps: 3
Risque photobiologique: RG2
UGR transversal: 0.1
UGR longitudinal: 0.1

Douille	Quantité	Puissance source lumineuse (W)	Température de couleur corrélée (CCT)
LED	1	2.2W	3000K



Il se peut que l'image ne corresponde pas à la référence. LedsC4 se réserve le droit de modifier l'un des éléments qui composent le produit. Les données relatives au flux, à la puissance et à la température de couleur peuvent être modifiées par le fabricant.

ledsc4@ledsc4.com
LedsC4, Afores s/n 25750 Torà (Lleida) Spain +34 973 468 100

Bed Round

LedsC4 Team

Lumière de lecture Bed Round LED 3.5W 3000K ON-OFF Noir 127lm

Logistique

x 20

Poids net (kg): 0.5
Poids emballé (kg): 0.66
Emballage: 80mm x 60mm x 575mm

Il se peut que l'image ne corresponde pas à la référence. LedsC4 se réserve le droit de modifier l'un des éléments qui composent le produit. Les données relatives au flux, à la puissance et à la température de couleur peuvent être modifiées par le fabricant.

ledsc4@ledsc4.com
LedsC4, Afores s/n 25750 Torà (Lleida) Spain +34 973 468 100