Product Code
00-4925-F5-M1

Instrucciones de montaje
Fichero 3D
Datos Fotométricos

Bravo

Manel Lluscà

Colgante Bravo LED 40.7W 3000K Oro 4256lm

Características técnicas

Potencia total luminaria: 40.7W
Lúmenes reales: 4256
Lm / W reales: 105
Temperatura de color correlacionada (CCT): 3000K
Ángulo Ópticas / Reflector: FLOOD 83°
UGR: <=16
Material de la estructura: Aluminio
Acabado estructura: Oro
Material del difusor: Acrílico
Acabado difusor: Opal
Voltaje / Frecuencia: 100-240V ~ 50/60Hz
Power Factor: 0.90
Vida útil: 50,000h L80B20
Garantía: 5 años
Luminaria fácilmente reciclable

IP20 LED F A G



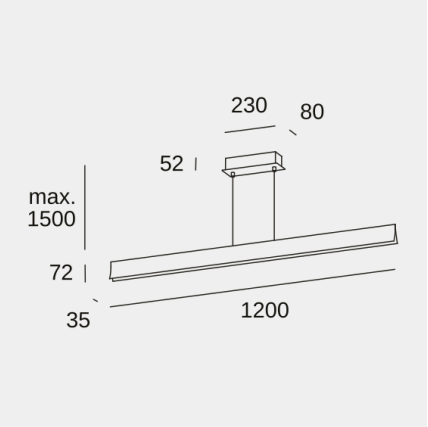

Características luminotécnicas

CRI: 80
MacAdam steps: 3
Riesgo fotobiológico: RG1

UGR	
S=0.250	
Techo / Cavidad	0.7
Paredes	0.5
Plano De Trabajo	0.2
Dimensiones de la habitación	X=4H, Y=8H
UGR Transversal	7.2
UGR Longitudinal	4.5

Portalámparas	Cantidad	Potencia fuente de luz (W)	Temperatura de color correlacionada (CCT)
LED	1	39.3W	3000K

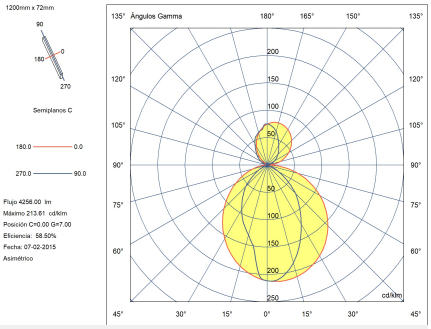

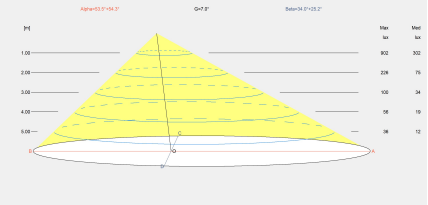

La imagen puede no coincidir con la referencia, LedsC4 se reserva el derecho de modificación de alguno de los componentes que componen el producto. Los datos relativos al flujo, la potencia y la temperatura de color pueden estar sujetos a cambios del fabricante.

ledsc4@ledsc4.com
LedsC4, Afores s/n 25750 Torà (Lleida) Spain +34 973 468 100

LedsC4

Product Code
00-4925-F5-M1

Instrucciones de montaje
Fichero 3D
Datos Fotométricos

Bravo

Manel Lluscà

Colgante Bravo LED 40.7W 3000K Oro 4256lm

Logística

x 4

Peso neto (Kg): 1.88
Peso embalado (Kg): 2.6
Embalaje: 150mm x 95mm x 1270mm

Aplicación de la luminaria



La imagen puede no coincidir con la referencia, LedsC4 se reserva el derecho de modificación de alguno de los componentes que componen el producto. Los datos relativos al flujo, la potencia y la temperatura de color pueden estar sujetos a cambios del fabricante.

ledsc4@ledsc4.com
LedsC4, Afores s/n 25750 Torà (Lleida) Spain +34 973 468 100