Product Code
05-A012-05-F9

Dresde Led

Nahtrang Studio

Salle de bains IP44 Dresde Led LED 9.5W 3000K ON-OFF Noir 563lm

Caractéristiques techniques

Puissance totale du luminaire: 9.5W
Lumens réels: 563
Lm/W réels: 59
Température de couleur corrélée (CCT): 3000K
Matière de la structure: Aluminium
Finition structure: Noir
Matière du diffuseur: Verre
Finition diffuseur: Sablé
Marque Driver: HEP
Tension/Fréquence: 220-240V/50-60Hz
Protocole de variation: ON-OFF
Power Factor: 0.90
Durée de vie: 50,000h L80B20
Garantie: 5 ans
Luminaire facilement recyclable

IP44 RF 850ºC LED DRIVER G A↑G



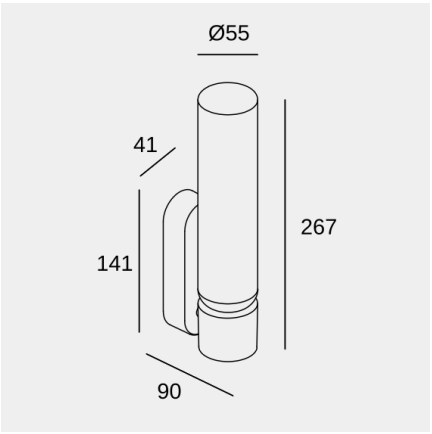

Caractéristiques luminotechniques

CRI: 92
MacAdam steps: 3
Risque photobiologique: RG2
UGR transversal: 20.5
UGR longitudinal: 16.4

Douille	Quantité	Puissance source lumineuse (W)	Température de couleur corrélée (CCT)
LED	1	7.5W	3000K

Il se peut que l'image ne corresponde pas à la référence. LedsC4 se réserve le droit de modifier l'un des éléments qui composent le produit. Les données relatives au flux, à la puissance et à la température de couleur peuvent être modifiées par le fabricant.

ledsc4@ledsc4.com
LedsC4, Afores s/n 25750 Torà (Lleida) Spain +34 973 468 100

Product Code
05-A012-05-F9

Dresde Led

Nahtrang Studio

Salle de bains IP44 Dresde Led LED 9.5W 3000K ON-OFF Noir 563lm

Logistique

x 8

Poids net (kg): 0.54
Poids emballé (kg): 0.91
Emballage: 220mm x 120mm x 290mm

Application du luminaire



Il se peut que l'image ne corresponde pas à la référence. LedsC4 se réserve le droit de modifier l'un des éléments qui composent le produit. Les données relatives au flux, à la puissance et à la température de couleur peuvent être modifiées par le fabricant.

ledsc4@ledsc4.com
LedsC4, Afores s/n 25750 Torà (Lleida) Spain +34 973 468 100