Product Code
10-7982-14-14

Instructions de montage
3D File
Données photométriques
Dialux | ULD
Revit (BIM)

Simply

Josep Patsi

Lampe de table Simply GU10 8W Blanc 317lm

Caractéristiques techniques

Puissance totale du luminaire: 8W
Angle des lentilles/Réflecteur: MEDIUM 35°
Matière de la structure: Aluminium, Acier
Finition structure: Blanc
Ampoule recommandée: GU10
Tension/Fréquence: 100-240V ~ 50/60Hz
Garantie: 5 ans
Luminaire facilement recyclable

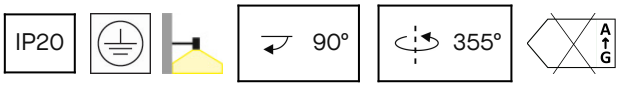

Caractéristiques luminotechniques

Douille	Quantité	Puissance source lumineuse (W)	Température de couleur corrélée (CCT)
GU10	1	Puissance maxi. 8W	-



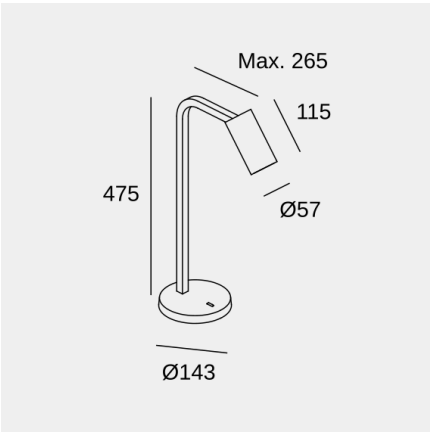

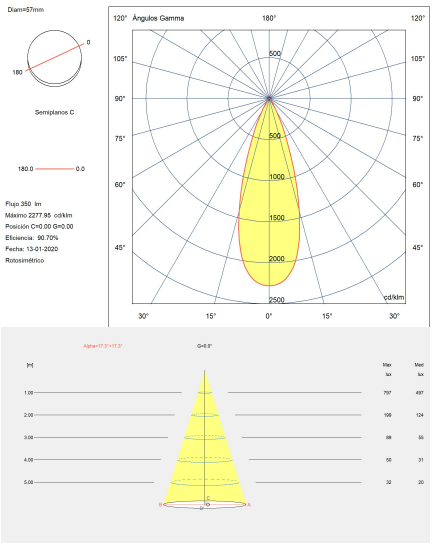

Photométrie effectuée avec una ampoule standard

Il se peut que l'image ne corresponde pas à la référence. LedsC4 se réserve le droit de modifier l'un des éléments qui composent le produit. Les données relatives au flux, à la puissance et à la température de couleur peuvent être modifiées par le fabricant.

ledsc4@ledsc4.com
LedsC4, Afores s/n 25750 Torà (Lleida) Spain +34 973 468 100

LedsC4

Product Code
10-7982-14-14

Instructions de montage
3D File
Données photométriques
Dialux | ULD
Revit (BIM)

Simply

Josep Patsi

Lampe de table Simply GU10 8W Blanc 317lm

Logistique

x 4

Poids net (kg): 2.4
Poids emballé (kg): 3.42
Emballage: 520mm x 280mm x 200mm

Application du luminaire



Il se peut que l'image ne corresponde pas à la référence. LedsC4 se réserve le droit de modifier l'un des éléments qui composent le produit. Les données relatives au flux, à la puissance et à la température de couleur peuvent être modifiées par le fabricant.

ledsc4@ledsc4.com
LedsC4, Afores s/n 25750 Torà (Lleida) Spain +34 973 468 100